図面番号 DRAWING NO. 3HFZ000922

REV MARK 1

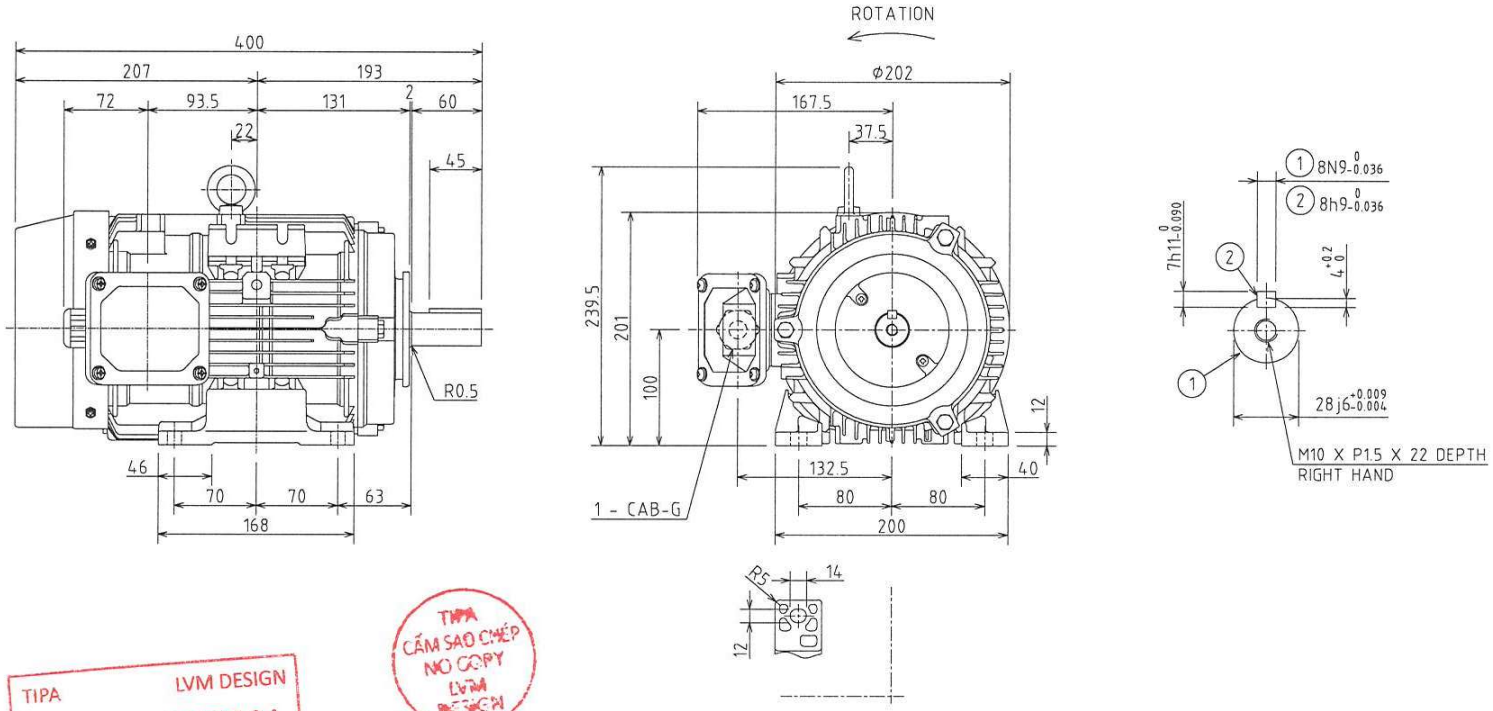

PNo.	極数 POLES	出力 OUTPUT	電圧-周波数 VOLTS-FREQ.	形 TYPE	式 FORM	概略質量 APPROX. MASS 本体 MOTOR
1	6	1.5kW	220/380/400/415-50/50/50/50Hz	IKH3	FBKAW21E	32 kg

TIPA LVM DESIGN
CONFIDENTIAL
BẢO MẬT

TIPA
CẤM SAO CHÉP
NO COPY
LVM DESIGN

TIPA	LVM DESIGN
ISSUE BY:	REVISE.01.
	DATE: 21-05-2025

保護方式 PROTECTION
IP55

出力 OUTPUT	極数 POLES	電圧 VOLTS	周波数 FREQ.	回転速度 FULL LOAD SPEED	軸受 BEARING	概略質量 APPROX. MASS
上記 Above table	上記 Above table	上記 Above table V	上記 Above table Hz	- min⁻¹	負荷側 LOAD SIDE 6206ZZC3	本体 MOTOR 上記 Above table
形 TYPE 上記 Above table	式 FORM 上記 Above table	耐熱クラス THERMAL CLASS 155(F)	定格 RATING S1	枠番号 FRAME 100L / フランジ番号 FLANGE -	反負荷側 OPP.L.SIDE 6205ZZC3	

REVISIONS 変更		
1	記号 MARK	
Apr.15.'25	年月日 DATE	
N.T.DANH	承認 APPROVED BY	
C.M.NHAT	変更者 REVISED BY	
UPDT.FORM UPDT.INFOR	記事 CONTENTS	
	保管 REGISTERED	

尺度 SCALE N.T.S.
単位 UNITS mm

承認 APPROVED BY Q.HUNG Oct.·21·'24
検図 CHECKED BY N.T.DANH Oct.·21·'24
設計 DESIGNED BY N.T.PHUNG Oct.·21·'24
製図 DRAWN BY N.T.PHUNG Oct.·21·'24

名称 TITLE
三相誘導電動機外形図
OUTLINE FOR THREE PHASE INDUCTION MOTOR

TOSHIBA 東芝産業機器アジア社 TOSHIBA INDUSTRIAL PRODUCTS ASIA CO., LTD

図面番号 DRAWING NO. 3HFZ000922

REV.MARK 1

保管 REGISTERED M

配布先 PRESENT TO

REF. 3HFZ000309

IPA3-8

CAD-AC