TUNGLEE	PF18-0100-5~50S3(S3B)			No.: 2025
	Công suất	Tỉ số truyền	Cốt tải	
REDUCER	0.1 KW	1/5 ~ 1/50	18 mm	Trọng lượng: 6.08Kg

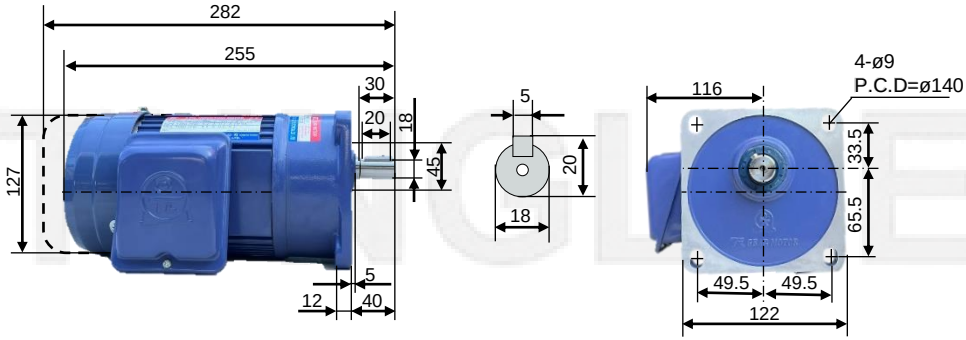

Tốc độ đầu ra

Tỉ số truyền	1/5	1/10	1/15	1/20	1/25	1/30	1/40	1/50
Tốc độ (v/p)	276	138	92	69	55	46	35	28

Thông số kỹ thuật

Công suất	0.1KW (1/8HP)	**Cấp chịu nhiệt**	E(120^{0}C)
Điện áp	3 pha 220/380V	**Thời gian hoạt động**	S1(liên tục)
Tần số	50/60hz	**Chất liệu vỏ động cơ**	Nhôm
Cấp bảo vệ	IP44	**Chất liệu vỏ giảm tốc**	Nhôm

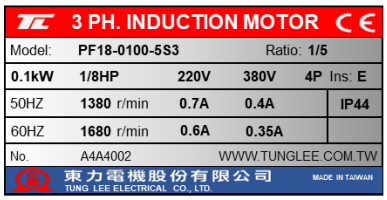

Nameplate

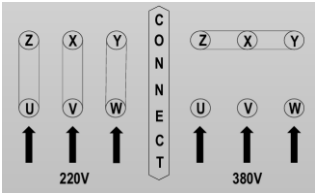

Connection diagram

Catalogue