TUNGLEE	PF18-0200-5~10S3(S3B)			No.: 2025
	Công suất	Tỉ số truyền	Cốt tải	
REDUCER	0.2 KW	1/5 ~ 1/10	18 mm	Trọng lượng: 7.1Kg

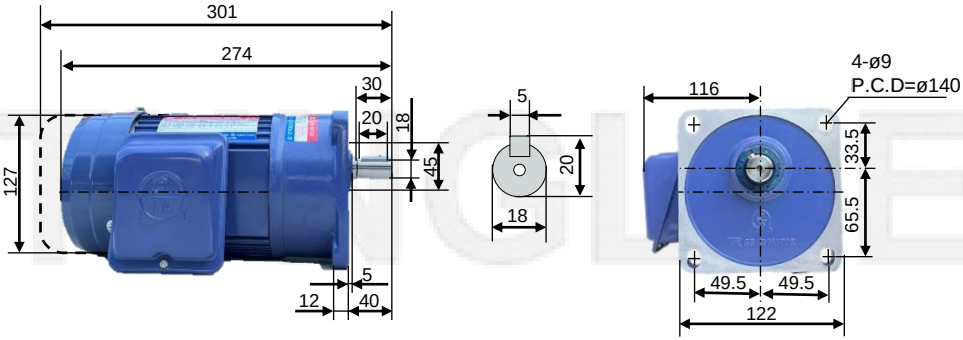

Tốc độ đầu ra

Tỉ số truyền	1/5	1/10
Tốc độ (v/p)	276	138

Thông số kỹ thuật

Công suất	0.2KW (1/4HP)	**Cấp chịu nhiệt**	E(120^{0}C)
Điện áp	3 pha 220/380V	**Thời gian hoạt động**	S1(liên tục)
Tần số	50/60hz	**Chất liệu vỏ động cơ**	Nhôm
Cấp bảo vệ	IP44	**Chất liệu vỏ giảm tốc**	Nhôm

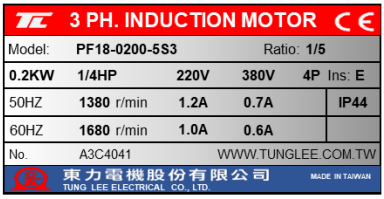

Nameplate

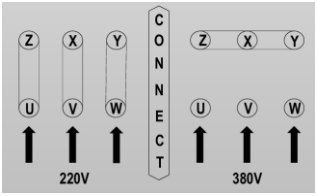

Connection diagram

Catalogue