図面番号 DRAWING NO. 3HFZ001077

REV.MARK

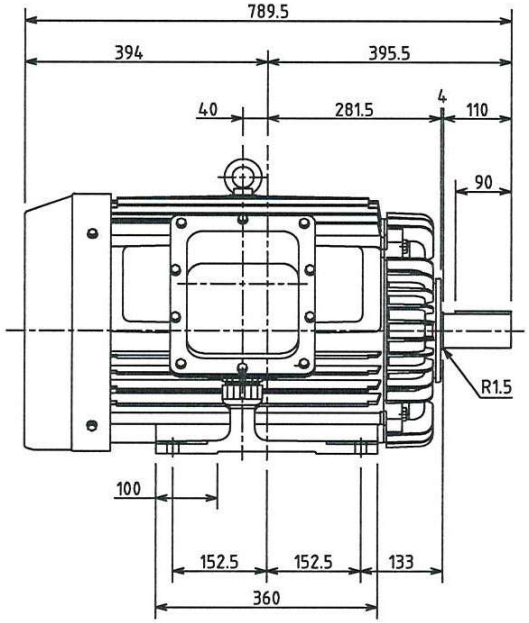

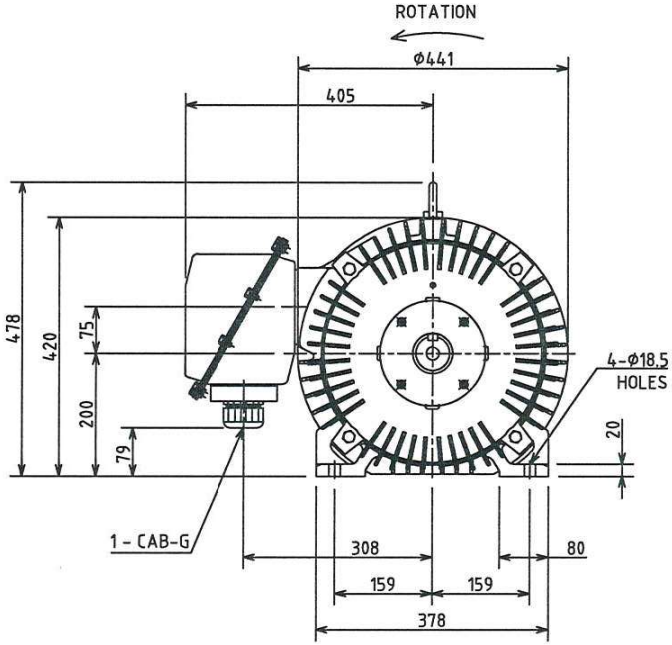

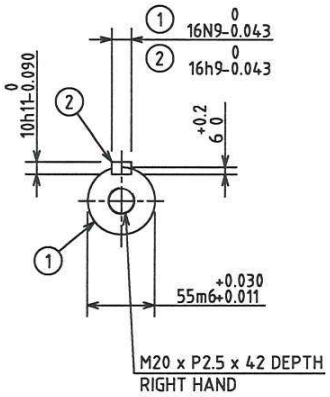

PNo.	極数 POLES	出力 OUTPUT	電圧-周波数 VOLTS-FREQ.	形 TYPE	式 FORM	概略質量 APPROX. MASS 本体 MOTOR
1	2	30kW	380/400/415V-50/50/50Hz	TKKH3	FCKW21E	304 kg

TIPA CẤM SAO CHÉP NO COPY LVM DESIGN

TIPA LVM DESIGN
CONFIDENTIAL
BẢO MẬT

TIPA	LVM DESIGN
ISSUE BY:	REVISE.00.
	DATE: 21-05-2025

出力 OUTPUT	極数 POLES	電圧 VOLTS	周波数 FREQ.	回転速度 FULL LOAD SPEED	軸受 BEARING	保護方式 PROTECTION
上記 Above table	上記 Above table	上記 Above table V	上記 Above table Hz	- min⁻¹	負荷側 LOAD SIDE 6312ZZC3	IP55
形 TYPE 上記 Above table	式 FORM 上記 Above table	耐熱クラス THERMAL CLASS 155(F)	定格 RATING S1	枠番号 FRAME 200L	フランジ番号 FLANGE -	反負荷側 OPP.L.SIDE 6312ZZC3

概略質量 APPROX. MASS 本体 MOTOR 上記 Above table

記号 MARK	年月日 DATE	承認 APPROVED BY	変更者 REVISED BY	記事 CONTENTS	保管 REGISTERED

変更 REVISIONS

尺度 SCALE N.T.S.

単位 UNITS mm

承認 APPROVED BY	検図 CHECKED BY	設計 DESIGNED BY	製図 DRAWN BY
N.Q.HUNG Apr.-3-'25	N.T.DANH Apr.-3-'25	T.K.PHUNG Apr.-3-'25	T.K.PHUNG Apr.-3-'25

名称 TITLE

三相誘導電動機外形図

OUTLINE FOR THREE PHASE INDUCTION MOTOR

TOSHIBA 東芝産業機器アジア社 TOSHIBA INDUSTRIAL PRODUCTS ASIA CO., LTD

図面番号 DRAWING NO. 3HFZ001077

REV.MARK

保管 REGISTERED M

配布先 PRESENT TO

REF. 3HFZ000438

IPA3-8

CAD-AC