図面番号 DRAWING NO. 3HFZ000910

REV.MARK 1

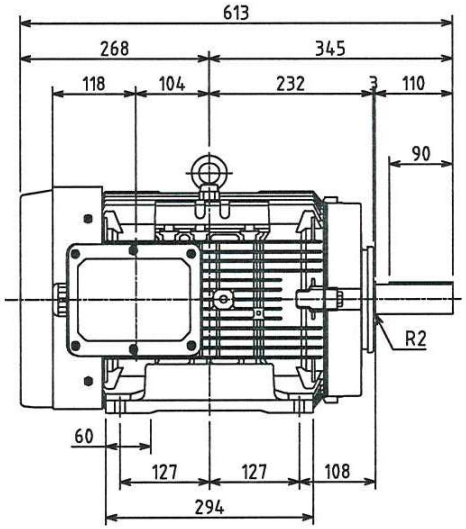

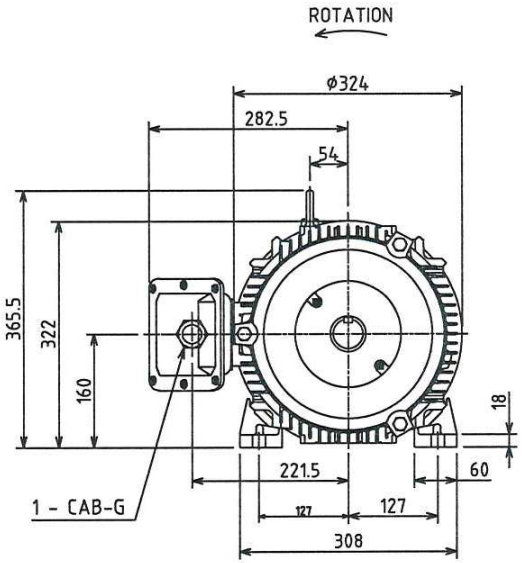

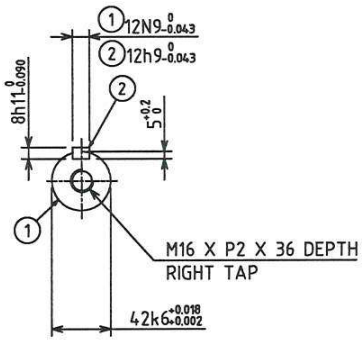

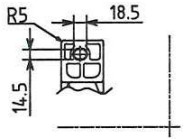

TIPA CẤM SAO CHÉP NO COPY LVM DESIGN

TIPA LVM DESIGN
CONFIDENTIAL
BẢO MẬT

PNo.	極数 POLES	出力 OUTPUT	電圧-周波数 VOLTS-FREQ.	形 TYPE	式 FORM	概略質量 APPROX. MASS 本体 MOTOR
1	2	18.5kW	380/400/415V-50/50/50Hz	TKKH3	FCKAW21E	116 kg
2	4	15kW	380/400/415V-50/50/50Hz	TKKH3	FBKAW21E	118 kg
3	6	11kW	380/400/415V-50/50/50Hz	IKKH3	FBKAW21E	115 kg

出力 OUTPUT 上記 Above table	極数 POLES 上記 Above table	電圧 VOLTS 上記 Above table V	周波数 FREQ. 上記 Above table Hz	回転速度 FULL LOAD SPEED min^{-1}		軸受 BEARING 負荷側 LOAD SIDE 6310ZZC3 / 反負荷側 OPP.L.SIDE 6208ZZC3	保護方式 PROTECTION IP55 / 概略質量 APPROX. MASS 本体 MOTOR 上記 Above table
形 TYPE 上記 Above table	式 FORM 上記 Above table	耐熱クラス THERMAL CLASS 155(F)	定格 RATING S1	枠番号 FRAME 160L	フランジ番号 FLANGE -		

①	記号 MARK	
Apr.'15.'25	年月日 DATE	
N.T.DANH	承認 APPROVED BY	
T.K.PHUNG	変更者 REVISED BY	
UPDT.FORM UPDT.INFOR	記事 CONTENTS	
	保管 REGISTERED	

変更 REVISIONS

尺度 SCALE N.T.S.

単位 UNITS mm

承認 APPROVED BY N.Q.HUNG Aug·22·'24

検図 CHECKED BY N.T.DANH Aug·22·'24

設計 DESIGNED BY N.T.PHUNG Aug·22·'24

製図 DRAWN BY L.Q.TRUNG Aug·22·'24

名称 TITLE

三相誘導電動機外形図

OUTLINE FOR THREE PHASE INDUCTION MOTOR

TOSHIBA 東芝産業機器アジア社 TOSHIBA INDUSTRIAL PRODUCTS ASIA CO., LTD

図面番号 DRAWING NO. 3HFZ000910

REV.MARK 1

保管 REGISTERED M

配布先 PRESENT TO

TIPA LVM DESIGN
ISSUE BY:
REVISE
DATE: 21-05-2025

REF. 3HFZ000182

IPA3-8

CAD-AC