LIMING	SH 12-1HP-1/3~1/130			No.: 2025
	Công suất	Tỉ số truyền	Cốt tải	
REDUCER	0.75 KW	1/3 ~ 1/130	28 mm	Trọng lượng: 16Kg

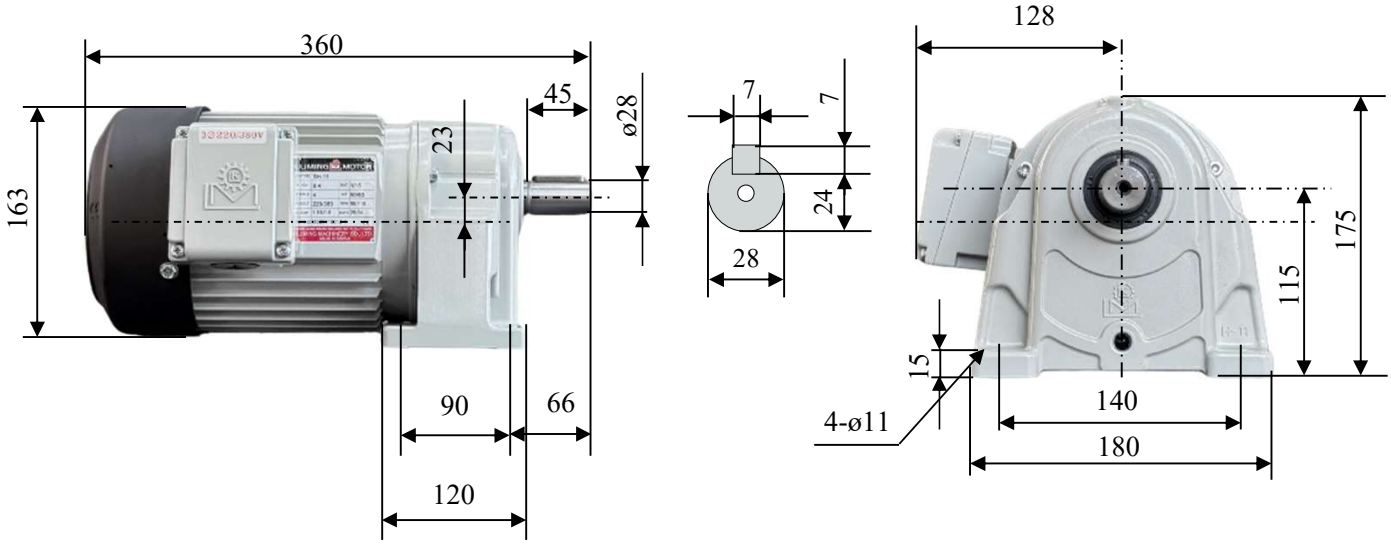

Tốc độ đầu ra

Tỉ số truyền	1/3	1/5	1/10	1/15	1/20	1/25	1/30	1/40	1/50	1/60	1/100	1/130
Tốc độ (v/p)	467	280	140	93	70	56	47	35	28	23	14	11

Thông số kỹ thuật

Công suất	0.75KW (1HP)	**Cấp chịu nhiệt**	E (120^{0}C)
Điện áp	3 pha 220/380V	**Thời gian hoạt động**	S1 (liên tục)
Tần số	50/60hz	**Chất liệu vỏ động cơ**	Nhôm
Cấp bảo vệ	IP44	**Chất liệu vỏ giảm tốc**	Nhôm

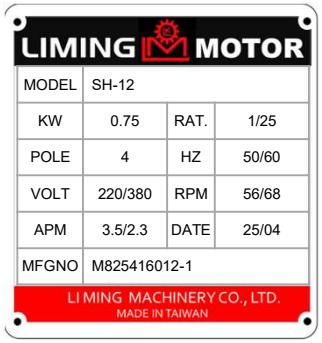

Nameplate

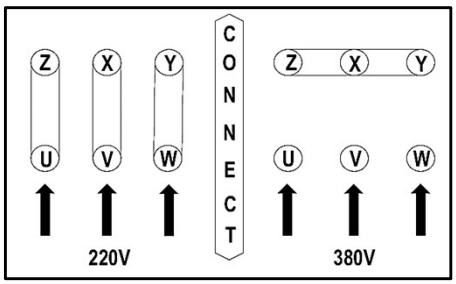

Connection diagram

Catalogue