LIMING	SH 12-1/4HP-1/35~1/200			No.: 2025
	Công suất	Tỉ số truyền	Cốt tải	
REDUCER	0.2 KW	1/35 ~ 1/200	28 mm	Trọng lượng: 11Kg

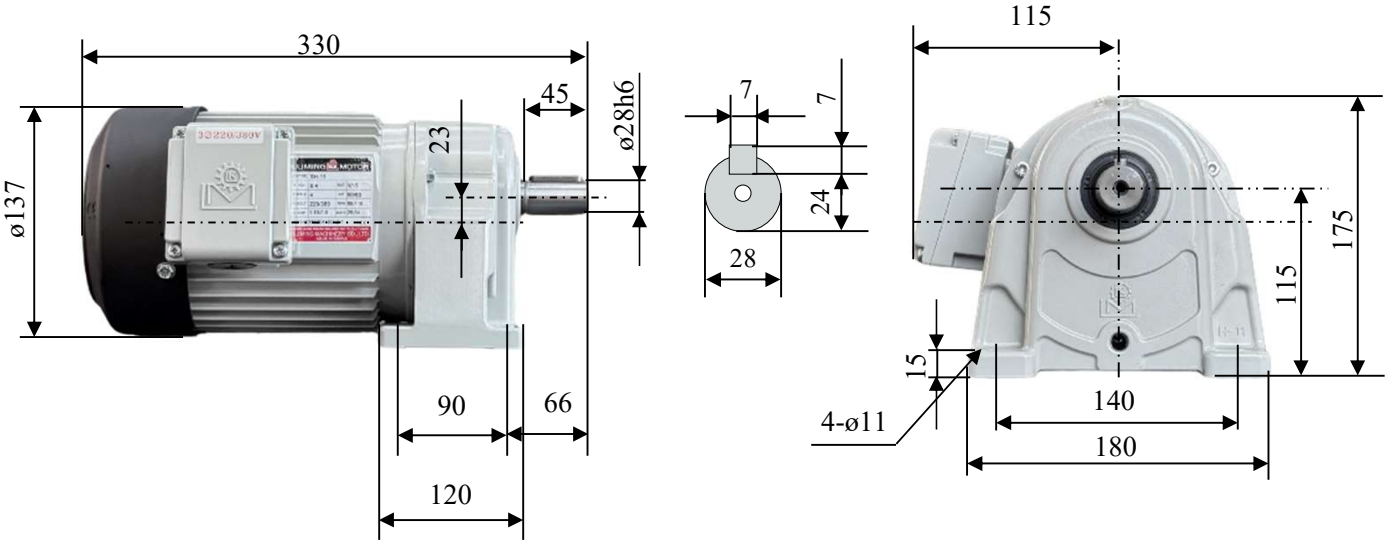

Tốc độ đầu ra

Tỉ số truyền	1/35	1/40	1/50	1/60	1/90	1/100	1/120	1/200
Tốc độ (v/p)	39	34	27	23	15	14	11	7

Thông số kỹ thuật

Công suất	0.2KW (1/4HP)	**Cấp chịu nhiệt**	E (120^{0}C)
Điện áp	3 pha 220/380V	**Thời gian hoạt động**	S1 (liên tục)
Tần số	50/60hz	**Chất liệu vỏ động cơ**	Nhôm
Cấp bảo vệ	IP44	**Chất liệu vỏ giảm tốc**	Nhôm

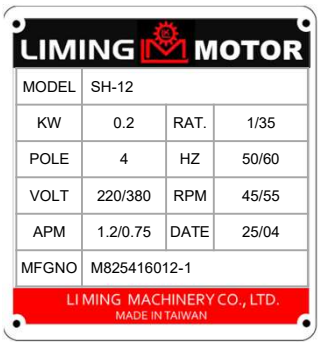

Nameplate

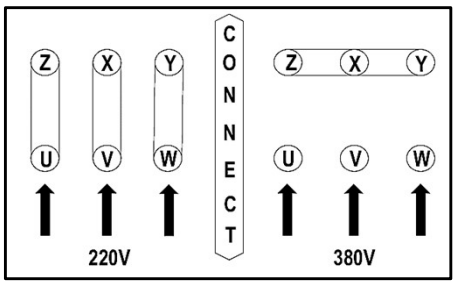

Connection diagram

Catalogue