| LIMING | SH 14-2HP-1/30~1/170 | | | No.: 2025 |
|---|---|---|---|---|
| | Công suất | Tỉ số truyền | Cốt tải | |
| **REDUCER** | 1.5 KW | 1/30 ~ 1/170 | 40 mm | Trọng lượng: 46Kg |

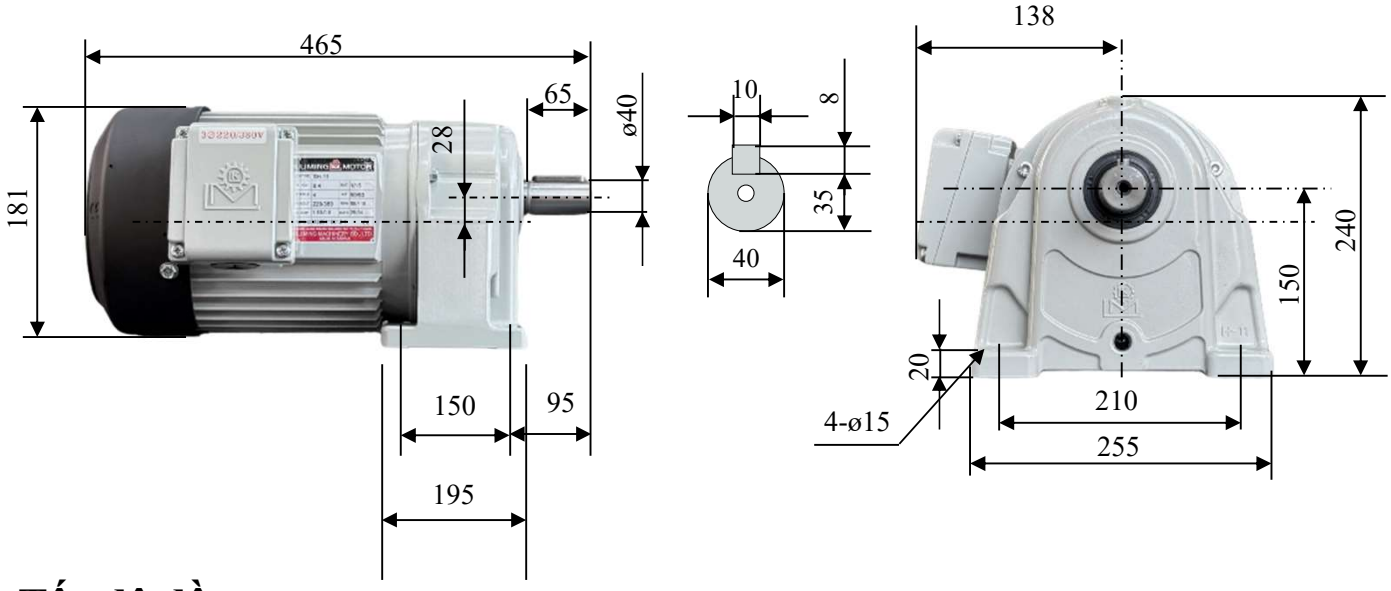


## Tốc độ đầu ra

| Tỉ số truyền | 1/30 | 1/40 | 1/50 | 1/60 | 1/100 | 1/120 | 1/150 | 1/170 |
|---|---|---|---|---|---|---|---|---|
| Tốc độ (v/p) | 47 | 35 | 28 | 24 | 14 | 12 | 9 | 8 |

## Thông số kỹ thuật

| | | | |
|---|---|---|---|
| **Công suất** | 1.5KW (2HP) | **Cấp chịu nhiệt** | E (120$^0$C) |
| **Điện áp** | 3 pha 220/380V | **Thời gian hoạt động** | S1 (liên tục) |
| **Tần số** | 50/60hz | **Chất liệu vỏ động cơ** | Nhôm |
| **Cấp bảo vệ** | IP44 | **Chất liệu vỏ giảm tốc** | Nhôm |

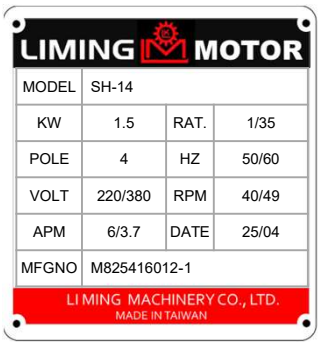


**Nameplate**

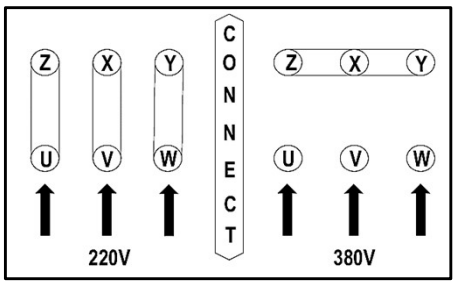


**Connection diagram**

**Catalogue**