LIMING	SH 14-3HP-1/25~1/170			No.: 2025
	Công suất	Tỉ số truyền	Cốt tải	
REDUCER	2.2 KW	1/25 ~ 1/170	40 mm	Trọng lượng: 46Kg

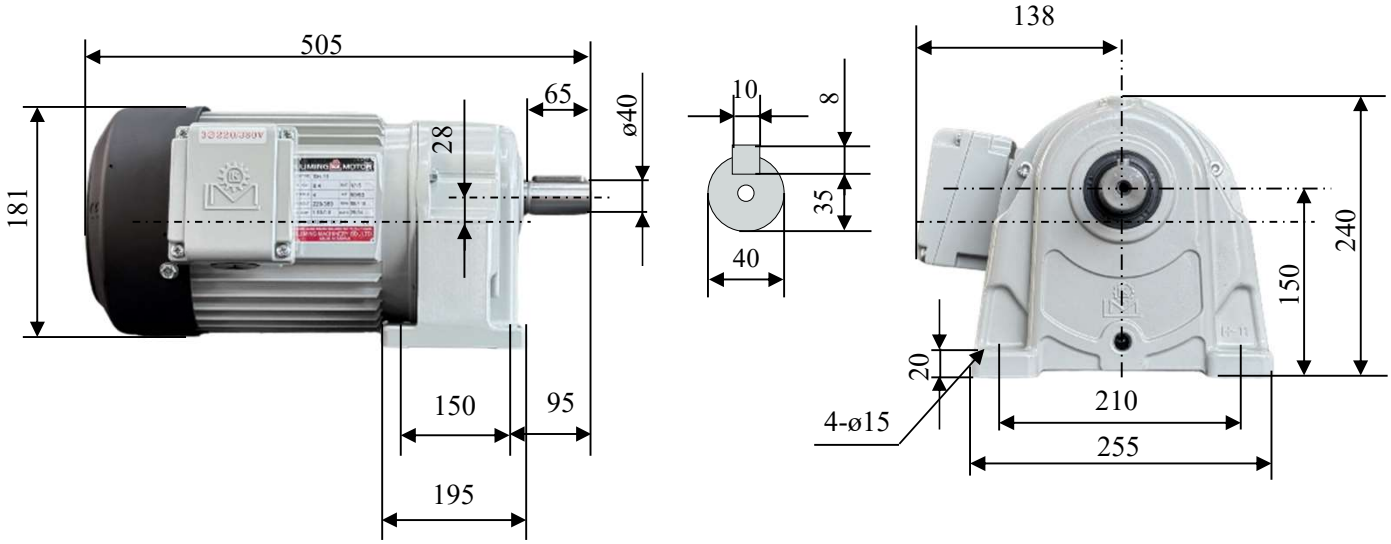

Tốc độ đầu ra

Tỉ số truyền	1/25	1/40	1/50	1/60	1/100	1/120	1/150	1/170
Tốc độ (v/p)	56	35	28	24	14	12	9	8

Thông số kỹ thuật

Công suất	2.2KW (3HP)	**Cấp chịu nhiệt**	E (120^{0}C)
Điện áp	3 pha 220/380V	**Thời gian hoạt động**	S1 (liên tục)
Tần số	50/60hz	**Chất liệu vỏ động cơ**	Nhôm
Cấp bảo vệ	IP44	**Chất liệu vỏ giảm tốc**	Nhôm

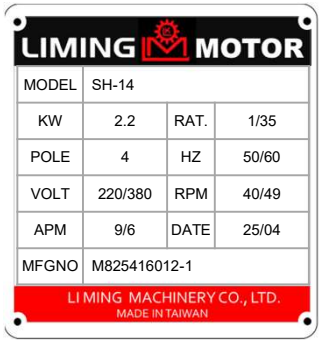

Nameplate

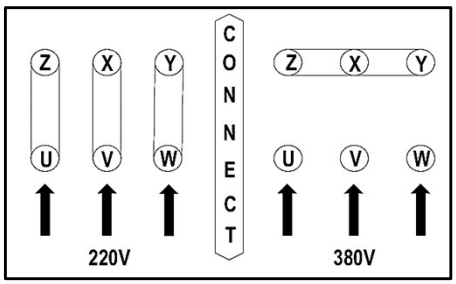

Connection diagram

Catalogue