| | | | | |
|---|---|---|---|---|
| EED TRANSMISSION | **WPA 135** | | | No.: 2025 |
| | Tỉ số truyền | 1/10 ~ 1/30 | 1/40 ~ 1/60 | |
| **GEARBOX** | Công suất | 7.5HP | 5HP | Trọng lượng: 80Kg |

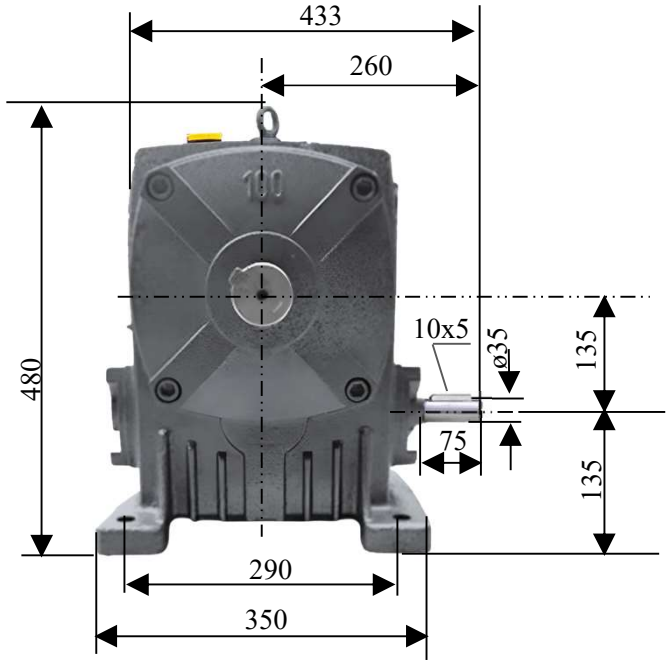


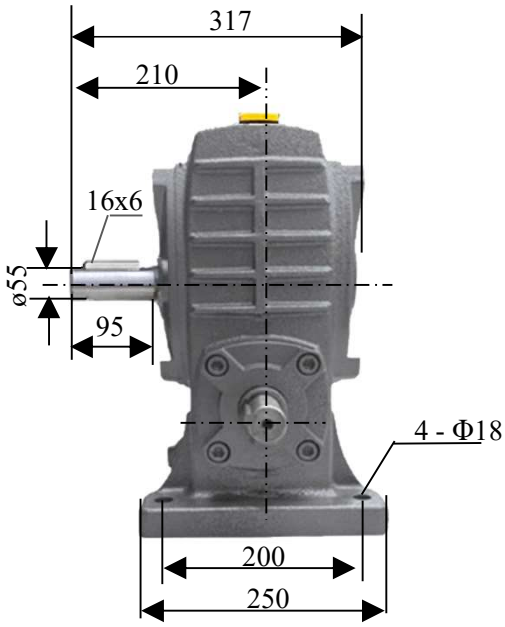


**Tốc độ đầu ra**

| Tỉ số truyền | 1/10 | 1/20 | 1/30 | 1/40 | 1/50 | 1/60 |
|---|---|---|---|---|---|---|
| Tốc độ (v/p) | 140 | 70 | 46 | 35 | 28 | 23 |

**Bảng thông số**

| | |
|---|---|
| Trục vào | 35mm |
| Trục ra | 55mm |
| Tâm lỗ dọc | 200mm |
| Tâm lỗ ngang | 290mm |
| Chiều cao tâm cốt | 270mm |
| Loại nhớt | ISO VG320 |
| Lượng nhớt | 6Lít |

**HƯỚNG DẪN SỬ DỤNG**

- Hộp số chưa bao gồm nhớt
- Đổ đủ nhớt trước khi dùng, mới 100%
- 100h đầu tiên thay nhớt 1 lần
- Mỗi 2500h tiếp theo thay nhớt 1 lần

**HƯỚNG TRỤC**

| | |
|---|---|
| 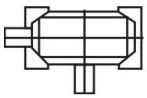 | A |
| 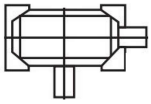 | B |
| 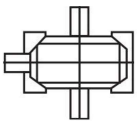 | C |
| 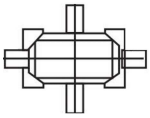 | D |
| 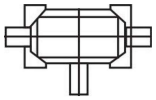 | E |

**Hình ảnh Nameplate**

**Catalogue EED**