| EED TRANSMISSION | WPO 80 | | | No.: 2025 |
|---|---|---|---|---|
| | Tỉ số truyền | 1/10 ~ 1/30 | 1/40 ~ 1/60 | |
| **GEARBOX** | Công suất | 2HP | 1HP | Trọng lượng: 20Kg |

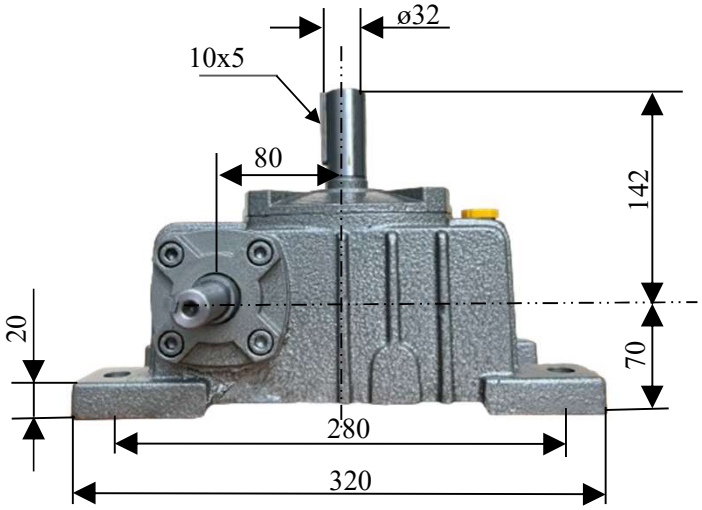


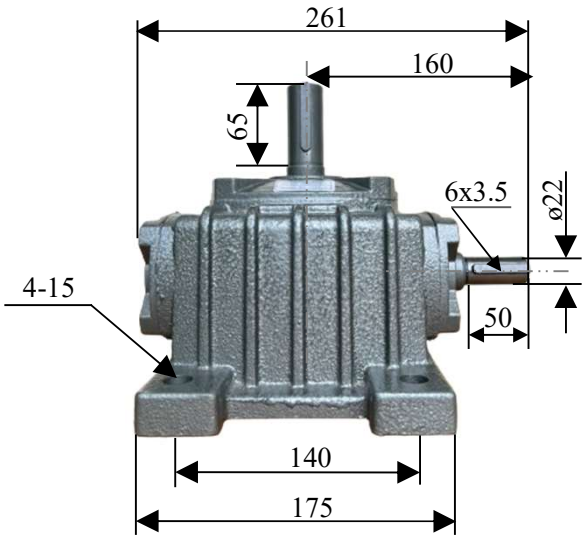


**Tốc độ đầu ra**

| Tỉ số truyền | 1/10 | 1/20 | 1/30 | 1/40 | 1/50 | 1/60 |
|---|---|---|---|---|---|---|
| Tốc độ (v/p) | 140 | 70 | 46 | 35 | 28 | 23 |

**Bảng thông số**

| | |
|---|---|
| Trục vào | 22mm |
| Trục ra | 32mm |
| Tâm lỗ dọc | 140mm |
| Tâm lỗ ngang | 280mm |
| Chiều cao tâm cốt | 212mm |
| Loại nhớt | ISO VG320 |
| Lượng nhớt | 1.5Lít |

**HƯỚNG DẪN SỬ DỤNG**

- Hộp số chưa bao gồm nhớt
- Đổ đủ nhớt trước khi dùng, mới 100%
- 100h đầu tiên thay nhớt 1 lần
- Mỗi 2500h tiếp theo thay nhớt 1 lần

**HƯỚNG TRỤC**

| | |
|---|---|
| 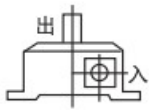 | A |
| 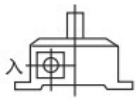 | B |
| 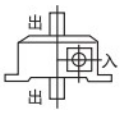 | C |
| 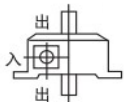 | D |
| 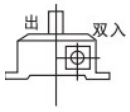 | E |
| 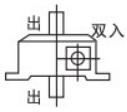 | F |

**Hình ảnh Nameplate**

**Catalogue EED**