EED TRANSMISSION	WPX200			No.: 2025
	Tỉ số truyền	1/10 ~ 1/30	1/40 ~ 1/60	
GEARBOX	Công suất	20HP	15HP	Trọng lượng: 200Kg

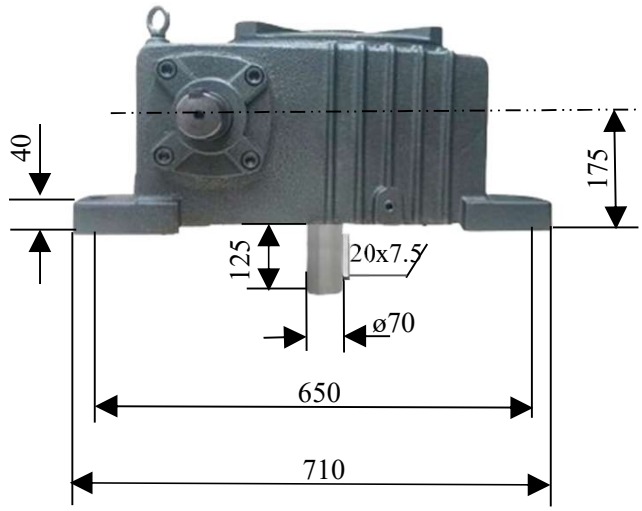

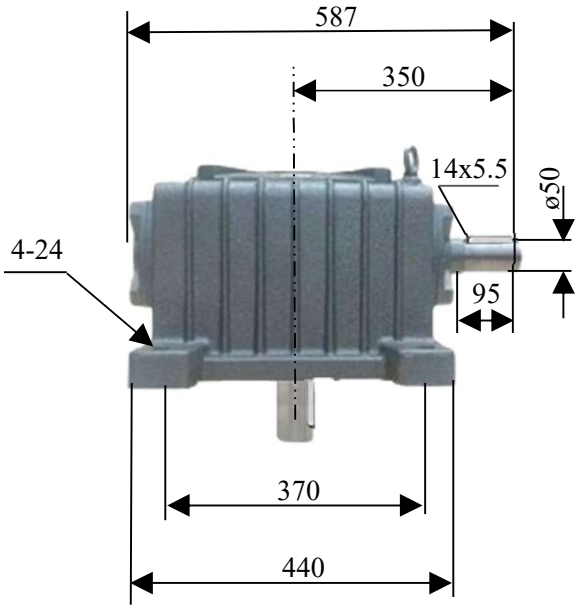

Tốc độ đầu ra

Tỉ số truyền	1/10	1/20	1/30	1/40	1/50	1/60
Tốc độ (v/p)	140	70	46	35	28	23

Bảng thông số

Trục vào	50mm
Trục ra	70mm
Tâm lỗ dọc	370mm
Tâm lỗ ngang	650mm
Loại nhớt	ISO VG320
Lượng nhớt	27.2Lít

HƯỚNG DẪN SỬ DỤNG

- Hộp số chưa bao gồm nhớt
- Đổ đủ nhớt trước khi dùng, mới 100%
- 100h đầu tiên thay nhớt 1 lần
- Mỗi 2500h tiếp theo thay nhớt 1 lần

Hướng trục

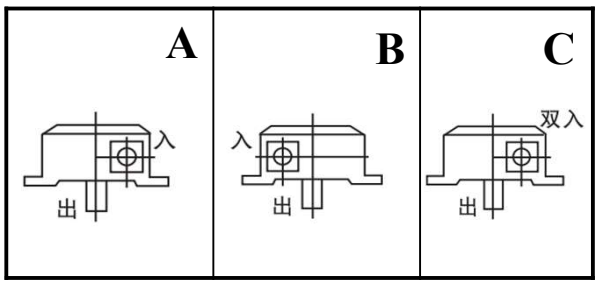

Hình ảnh Nameplate

Catalogue EED