REDSUN	R27		Catalogue REDSUN	No.: 2025
	Công suất	Tỉ số truyền		
HELICAL	0.18 KW ~ 3 KW	1/3.37~1/123.91		

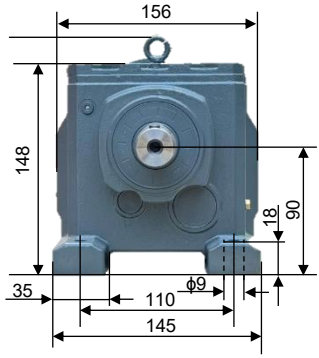

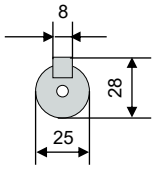

Trục Ra

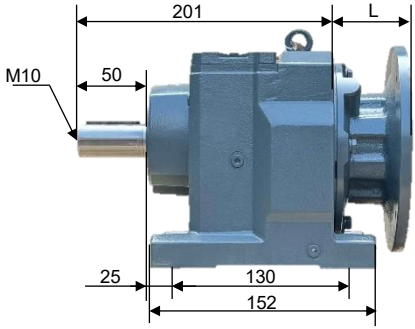

Thông số bích kết nối với motor

Bích Kết Nối	L	N	M	P	D	T	B	S
63B5	71	95	115	140	11	12.5	4	4-10
71B5	71	110	130	160	14	16	5	4-10
80B5	71	130	165	200	19	21.5	6	4-12
90B5	71	130	165	200	24	27	8	4-12
100/112B5	93	180	215	250	28	31	8	4-15

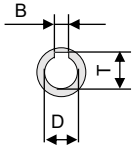

Trục Vào

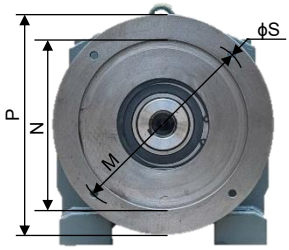

Thông số kỹ thuật

Công suất	0.18KW-3KW
Cốt tải	25mm
Tỉ số truyền	1/3.37~1/123.91
Mô men xoắn	6-150N.m
Lượng nhớt	0.25-0.4 Lít (M1)
Loại nhớt	220-320
Trọng lượng	~10.5Kg

Hướng lắp

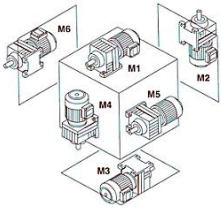

Hình ảnh nameplate

BẢNG THÔNG SỐ KỸ THUẬT ĐẦU GIẢM TỐC REDSUN